TITAN® CONTROLS

HELIOS 7™

8 Light - 240 Volt Lighting Controller

Easy Guide

Sunlight Supply, Inc.
National Garden Wholesale

VANCOUVER, WASHINGTON U.S.A.

Instructions for Use

1. Must be installed by a certified electrician.
2. Connect 240 volt power to the 3 screws under the protective cover. (See 'Instructions for Operation' section).
3. Replace protective cover with screws provided.
4. Securely mount your **Helios 7**, with hardware provided, near the ballasts to be operated. It should be placed away from water, mist, spray, etc.
5. Plug your 240 volt ballasts into the multi-tap outlets on the left and right side of the controller.
6. Adjust the analog timer to the current time of day. Set your timing pattern by pushing the 'time trippers' towards the center of the dial.
7. Your **Helios 7** will now control your ballasts at the desired settings until the power is defeated.

Controller Specifications

Size: 13"H x 11"W x 4"D

Weight: 10 lbs.

Voltage Input: 240 volts

Voltage Output: 240 volts

Maximum Amperage: 40 amps

Maximum Wattage: 8000 Watts

Hertz: 60 Hz

Time Switch: 24 hour analog timer

Operating Temperature: 40° to 125° F | 5° to 52° C

Storage Temperature: 32° to 135° F | 0° to 57° C

Controlling a light bank

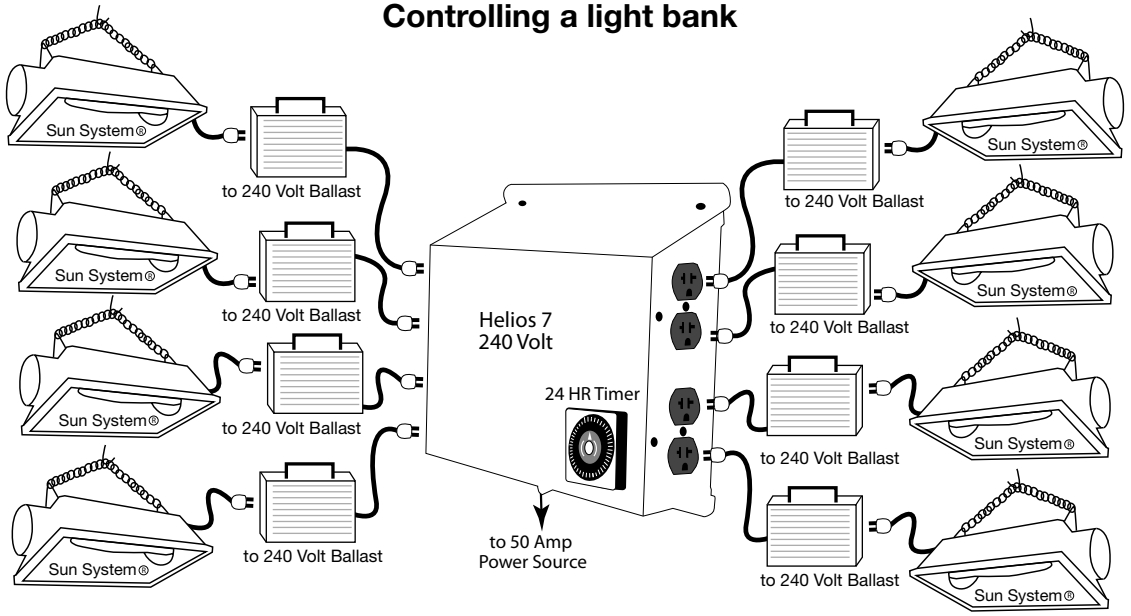

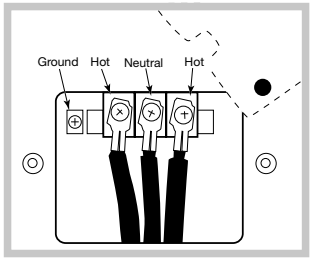

Wiring diagram

TITAN® CONTROLS

www.titancontrols.net

For technical assistance call us at
1-888-80-Titan or 1-888-808-4826.

TITAN® CONTROLS

HELIOS 7™

Controlador de iluminación
de 240 voltios para 8 luces

Guía sencilla

Sunlight Supply, Inc.
National Garden Wholesale

VANCOUVER, WASHINGTON U.S.A.

Instrucciones de uso

1. Por favor, consulte a un electricista autorizado antes de proceder a la instalación de Helios 7. ¡El alto voltaje puede ser peligroso!
2. Conecte la alimentación de 240 voltios a los 3 tornillos que están debajo de la cubierta protectora. (Vea la sección “Instrucciones de funcionamiento”).
3. Coloque de vuelta la cubierta protectora con los tornillos suministrados.
4. Instale firmemente su Helios 7, con los accesorios proporcionados, cerca del balastro que se pondrá en funcionamiento. Se debe colocar alejado del agua, atomizadores, rociadores, etc.
5. Conecte los balastros de 240 voltios en los tomacorrientes de multitomas que se encuentran a la derecha y a la izquierda del controlador.
6. Ajuste el temporizador analógico a la hora actual del día. Ajuste su patrón de tiempo colocando las ‘agujitas temporizadoras’ hacia el centro del dial.
7. A partir de ahora, el Helios 7 controlará sus balastros de acuerdo con los valores deseados hasta que se interrumpa la alimentación.

Especificaciones del controlador

Tamaño: 13 pulgadas de alto x 11 pulgadas de ancho x 4 pulgadas de profundidad

Peso: 10 libras

Entrada de voltaje: 240 voltios

Salida de voltaje: 240 voltios

Amperaje máximo: 40 amperios

Vatiaje máximo: 8,000 vatios

Frecuencia: 60 Hz

Interruptor de tiempo: temporizador analógico de 24 horas

Temperatura de funcionamiento: 40º a 125º F | 5º a 52º C

Temperatura de almacenamiento: 32º a 135º F | 0º a 57º C

Controlling a light bank

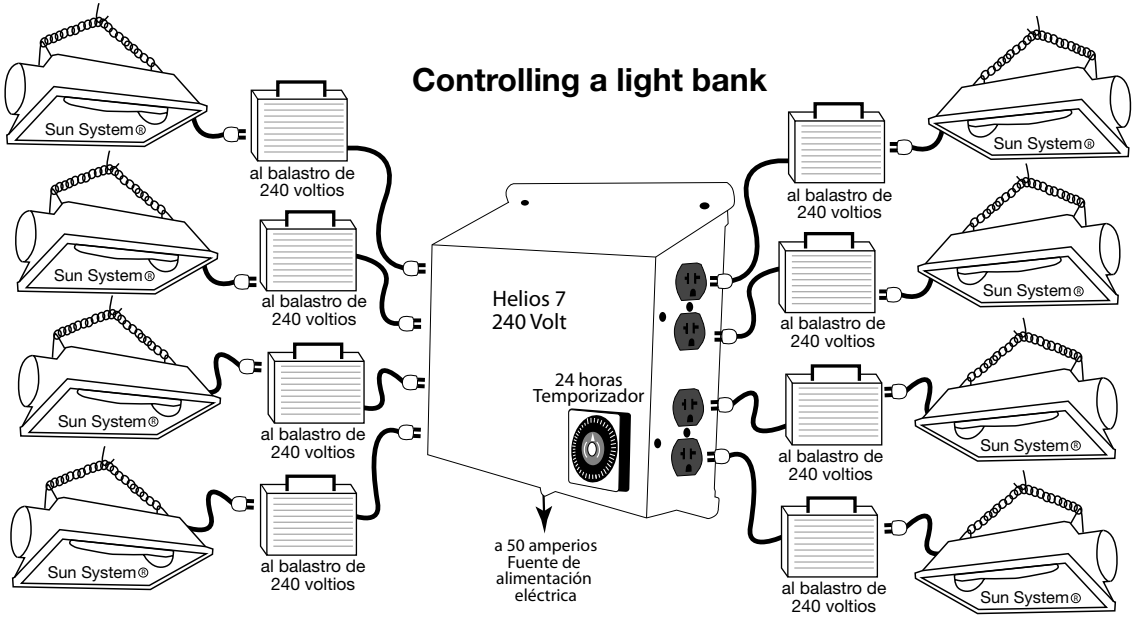

TITAN® CONTROLS

www.titancontrols.net

Para obtener asistencia técnica, llámenos al
1-888-80-Titan o 1-888-808-4826.
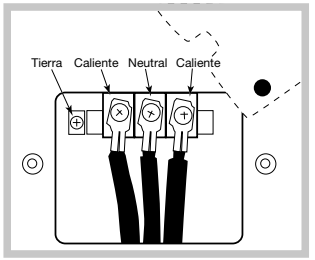
Diagrama del cableado